Regards de visite EU avec et sans corrosion après 15 ans de service

Revêtement en polypropylène ou en PRV – Protection durable contre la corrosion des regards en béton

Peinture type Epoxy ou mortier de protection : Qualité équivalente à la cunette PREDL ?

Inconvénients de la peinture type Epoxy ou du mortier :

- préparation laborieuse (surface parfaitement propre, séchage...)
- le regard n’obtient pas de renforcement structurel
- souvent l’adhérence est insuffisante

REHABILITATION DE REGARDS

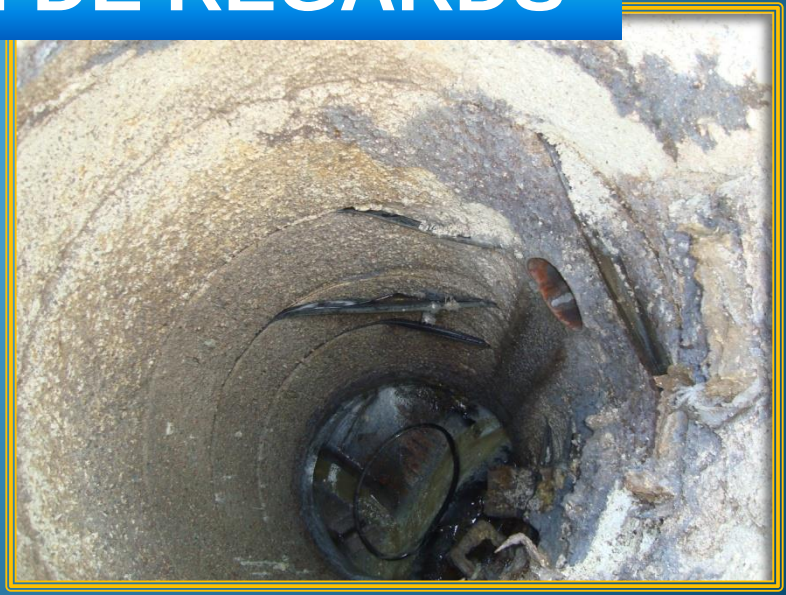

Métré du regard : étape primordiale pour tout projet de réhabilitation

Prise des côtes manuelle

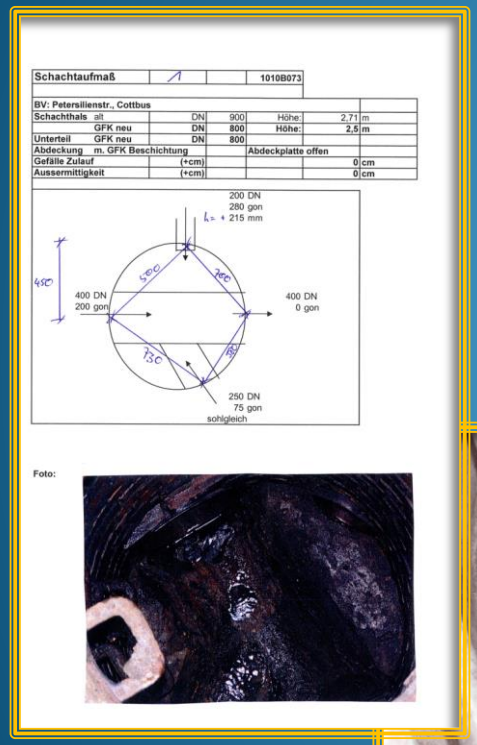

Schachtaufmaß		1		1010B073		
BV: Petersilienstr., Cottbus						
Schachthals	alt	DN	900	Höhe:	2,71	m
	GFK neu	DN	800	Höhe:	2,5	m
Unterteil	GFK neu	DN	800			
Abdeckung	m. GFK Beschichtung			Abdeckplatte offen		
Gefälle Zulauf		(+cm)			0	cm
Aussermittigkeit		(+cm)			0	cm

Balayage laser !

Risque d'erreur élevé du fait que les cunettes ne sont souvent pas, ou difficilement, praticables

La solution la plus moderne pour un métré très précis

Balayage Laser - Numérisation des données du vieux regard en 3-D

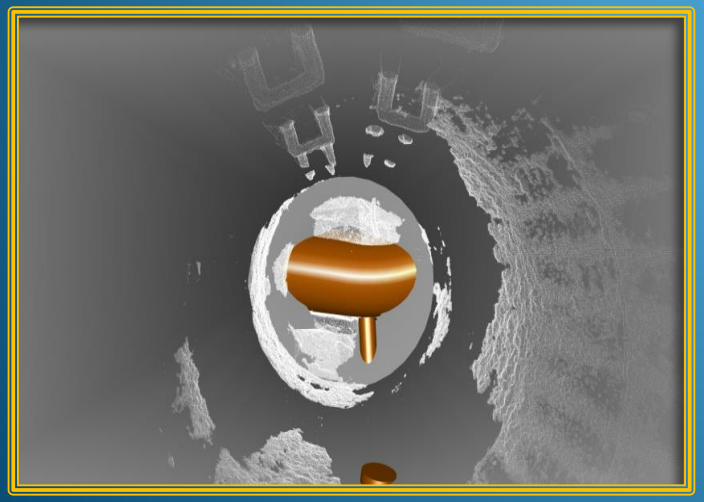

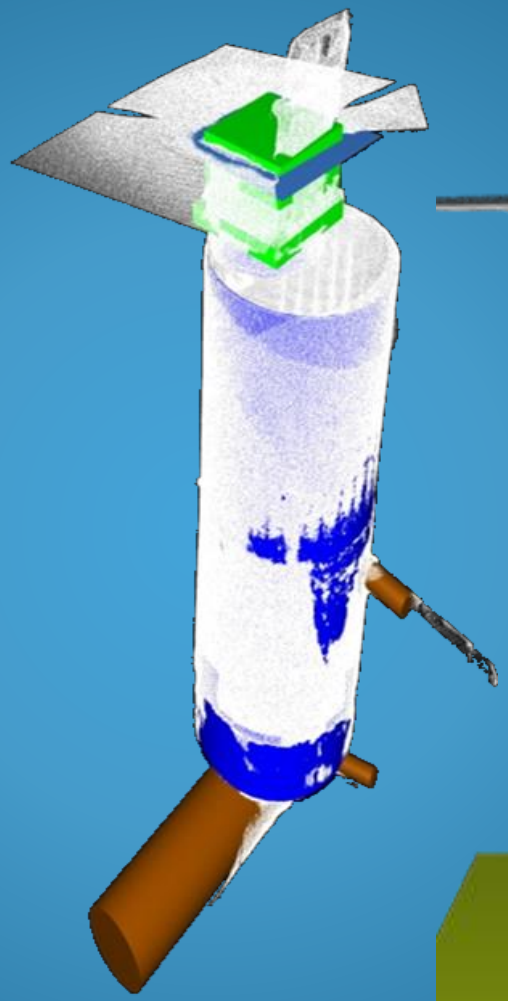

Balayage Laser - Numérisation des données du vieux regard en 3-D

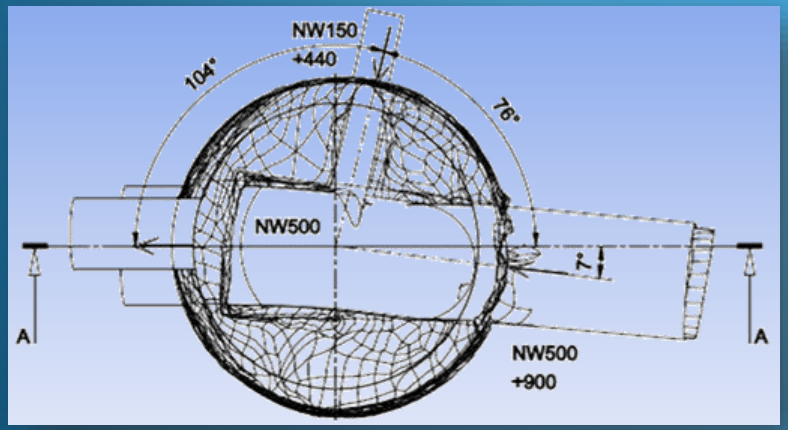

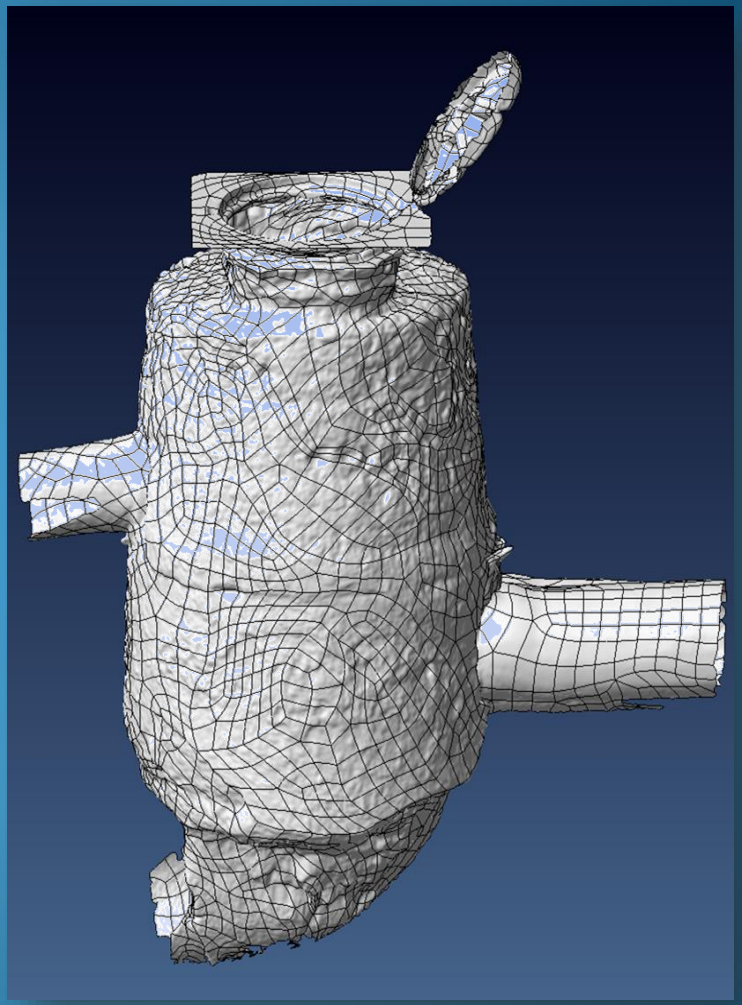

Balayage laser – Prise de côtes d‘un regard à réhabiliter à Jersey

Balayage Laser - Numérisation des données du vieux regard en 3-D

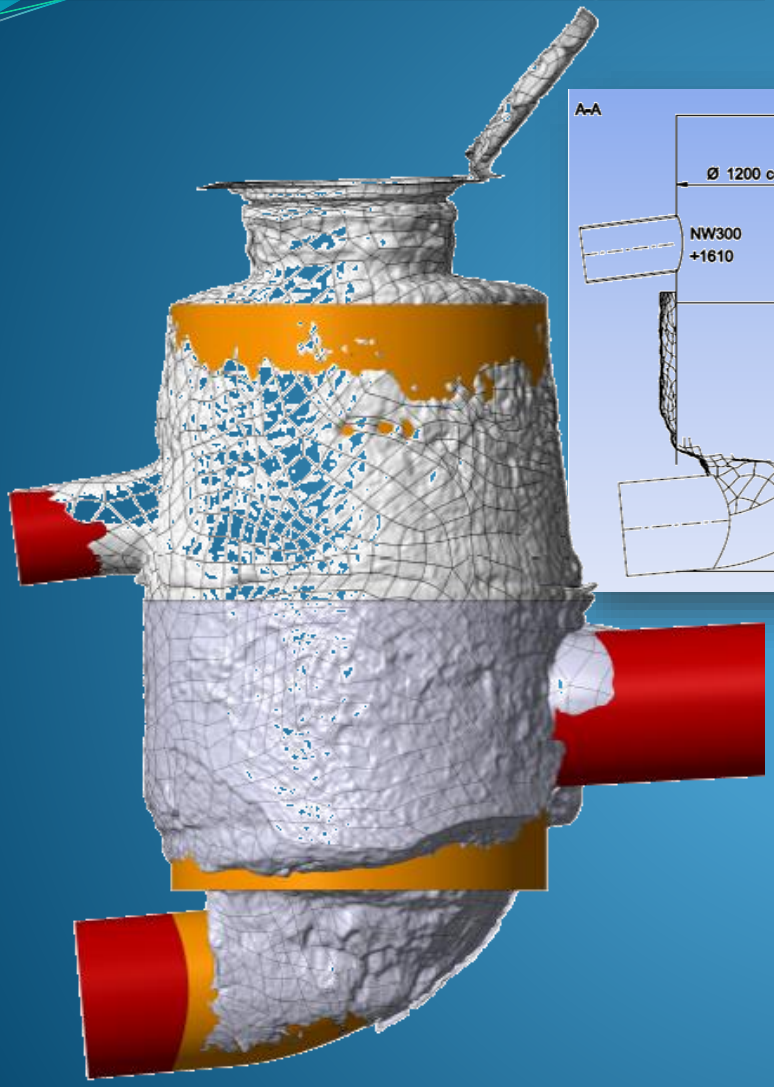

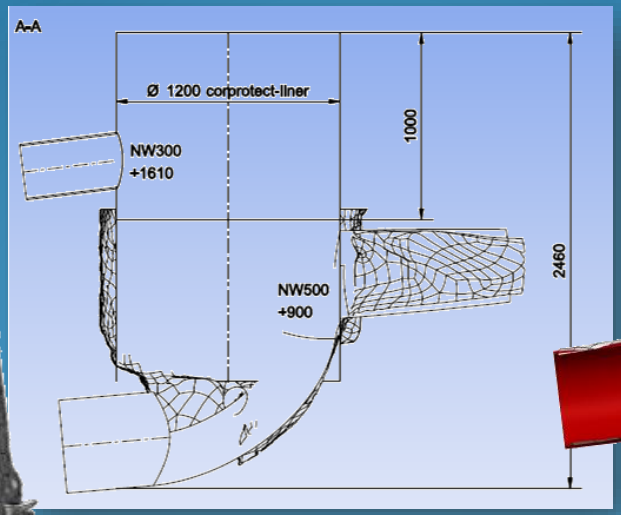

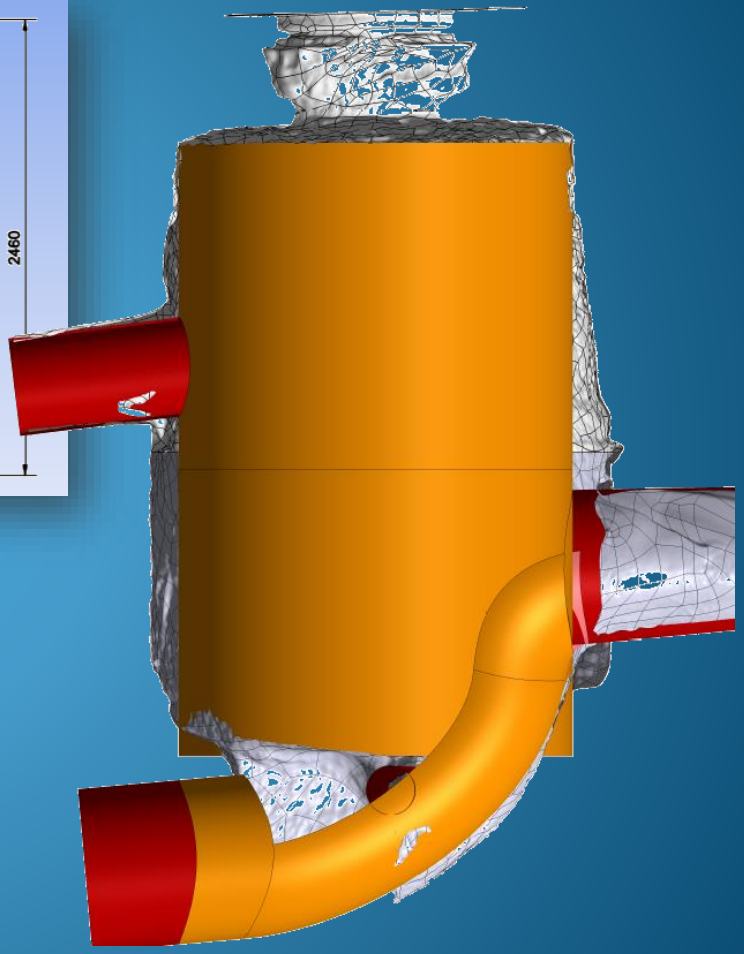

Les informations scannées permettent une fabrication très précise des pièces nécessaires pour la réhabilitation.

Solutions de réhabilitation PREDL GmbH

Réhabilitation avec revêtement CORPROTECT en PP (ouvert ou par trou d‘homme)

Réhabilitation avec cunette en PRV + Revêtement CORPROTECT en PP

Réhabilitation avec cunette en PRV + Revêtement liner en PRV 3 mm

Système „regard dans regard“ cunette de réhabilitation en PRV + Tuyau en PRV

Réhabilitation avec revêtement en PP „CORPROTECT“

Grand choix de cunettes pour la réhabilitation issues du programme standard PP

Composants pour la réhabilitation : cunette en PP, revêtement en PP CORPROTECT pour les anneaux et la dalle ou le cône, coffrage en polystyrène EPS

Réhabilitation avec revêtement en PP „CORPROTECT“

Réhabilitation avec CORPROTECT

Chantier „ouvert“ ou par le trou d‘homme

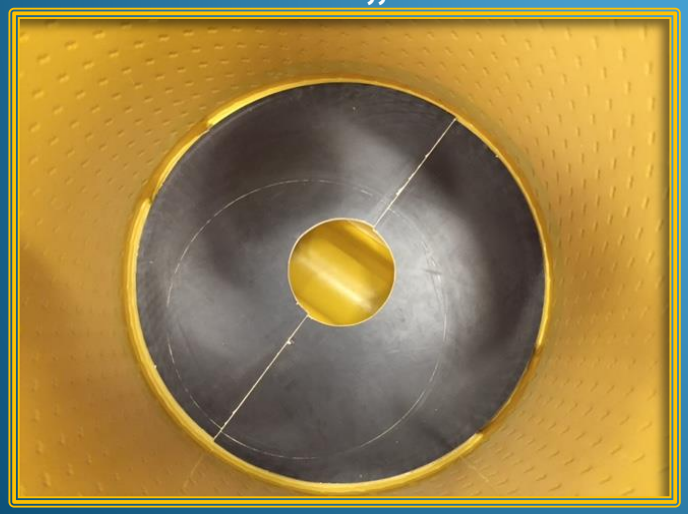

Coffrage des éléments de CORPROTECT avec du polystyrène

Réhabilitation avec revêtement en PP „CORPROTECT“

Réhabilitation avec revêtement en PP „CORPROTECT“

avant - après