Formteile für Absturzbauwerke

PFEIFENKOPF – FORMTEIL FÜR AUßENLIEGENDE ABSTÜRZE

INSIDE DROP, IPK, INSIDE FUNNEL – FORMTEILE FÜR INNENLIEGENDE ABSTÜRZE

Pfeifenkopf - Formteil für außenliegende Absturzbauwerke

Der Pfeifenkopf zeichnet sich gegenüber herkömmlichen Absturzbauwerken durch besondere Vorteile aus. Seine einzigartige Konstruktionsweise ermöglicht es, dass auch nachträglich Anschlüsse hinzugefügt werden können. Strömungsgünstige Ausbildung und die Anschlussmöglichkeit gegen die Fließrichtung des Hauptkanals sind weitere Vorteile. Die Prallwand verhindert ein Überfließen des Abwassers in den Schachtinnenraum. Durch die Wartungsöffnung können Reinigungsarbeiten problemlos durchgeführt werden.
Lieferumfang: Pfeifenkopf-Formteil zzgl. Dichtungen entspr. anzuschließender Rohrart.

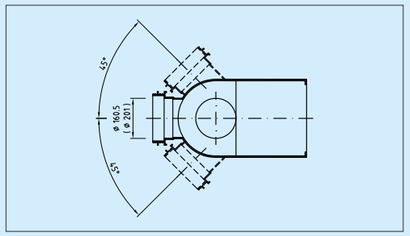

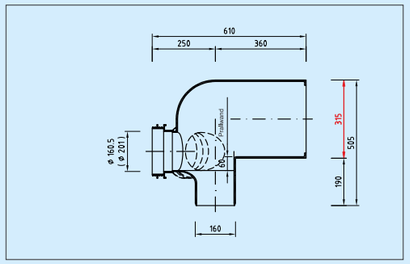

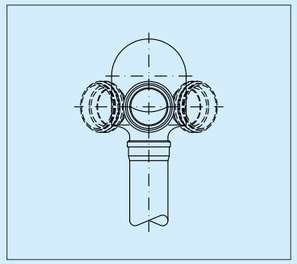

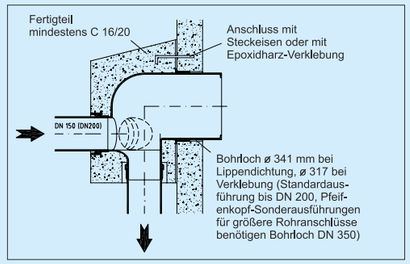

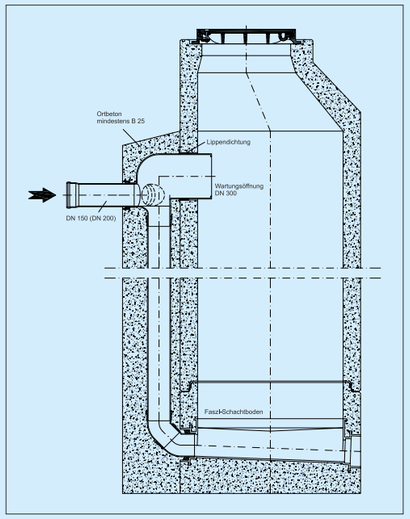

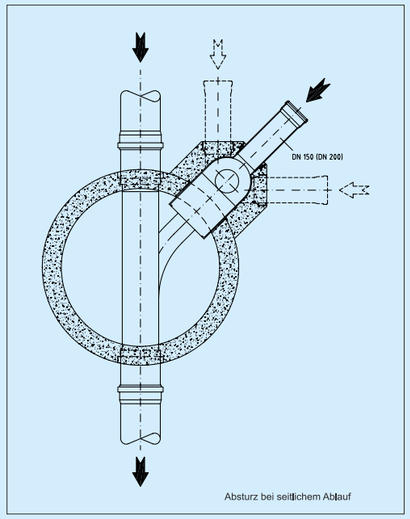

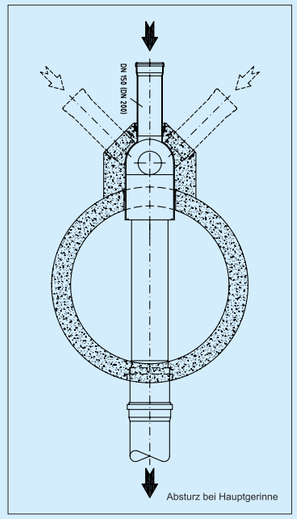

www.predl.eu

PREDL® GmbH
Mathias-Loi-Str. 1 · D-04924 Bönitz
Tel.: +49/35341/619-0 · Fax: +49/35341/619-22

PREDL® AUSTRIA Ges.m.b.H.
Murbergstraße 80 · A-8072 Fernitz
Tel.: +43/3135/52657-0 · Fax: +43/313552657-28

INSIDE DROP, IPK und INSIDE FUNNEL - Formteile für innenliegende Abstürze

INSIDE DROP Typ 1 und 2 - Zulauf max. DA (OD) 315 mm

Inside Drop – Typ 1

Der INSIDE DROP kann sowohl bei Neubau als auch nachträglich in den Schacht eingebaut werden. Er wird mittels Edelstahlschrauben und einem Dichtring an der Schachtinnenwand montiert und ermöglicht Anschlüsse bis zu Rohrdurchmessern DA (OD) 315 mm. Wartungs- bzw. Inspektionsarbeiten sind bei der Ausführung Typ 1 über die verschraubbare Wartungsöffnung (Ø 160 mm) oder bei Typ 2 über das offene Schauloch möglich.

Beim INSIDE DROP Typ 1 wird der Radius werkseitig passend zur Schachtwand geschnitten, deshalb bei der Bestellung die Schachtnennweite angeben. Der INSIDE DROP Typ 2 ist für kreisrunde Schächte DN 1000 konstruiert. Bei einem Anschluss an gerade Schachtwände oder andere Schachtnennweiten wird ein zusätzlicher Adapter benötigt (aufpreispflichtig).

Lieferumfang:
Inside-Drop-Formteil inkl. Dichtungs- und Befestigungsmaterial

Inside Drop – Typ 2

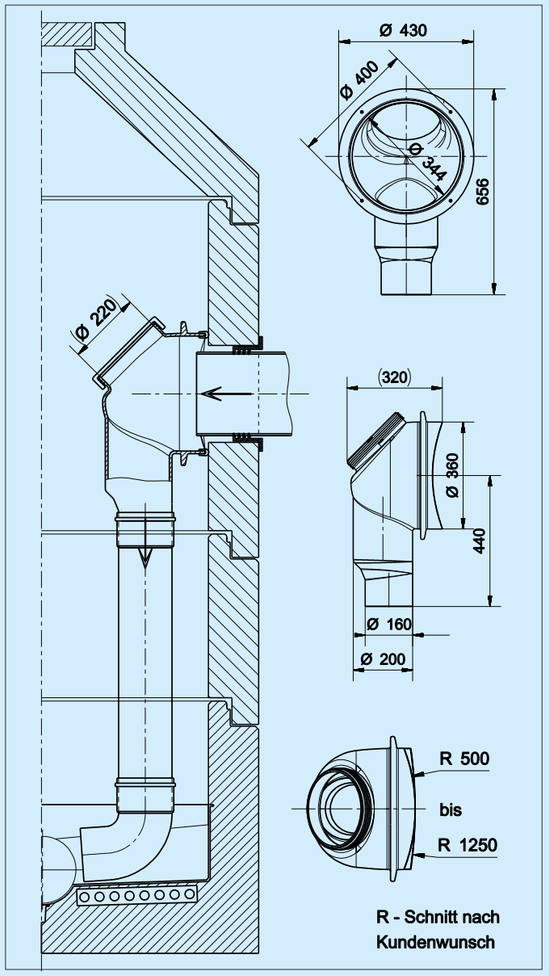

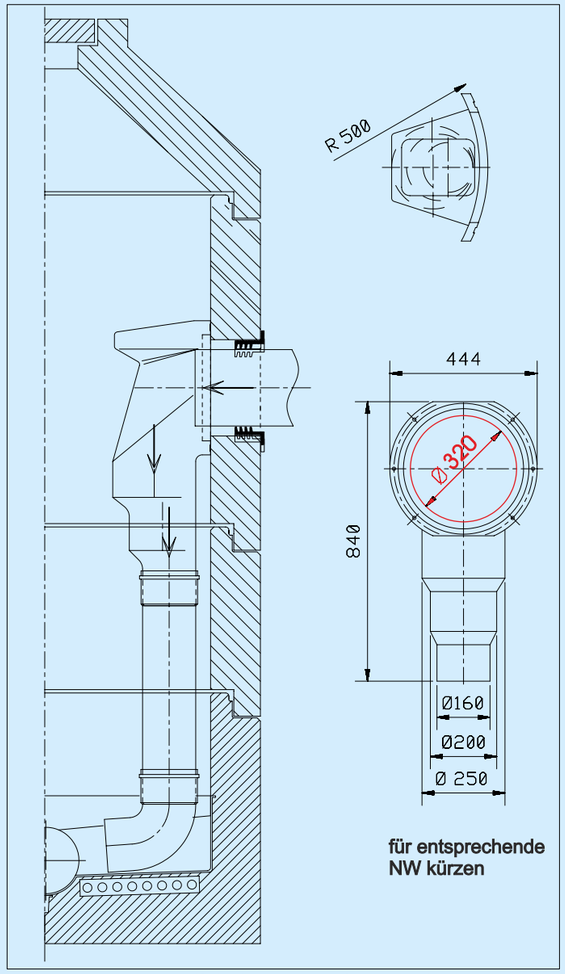

IPK - Zulauf max. DA (OD) 160 mm

Der IPK bringt den großen Vorteil mit sich, dass er nachträglich ohne großen Aufwand in den Schacht eingebaut werden kann. Seine besondere Konstruktion bewirkt, dass die Durchströmung des Abwassers zum Absturz zyklonartig erfolgt. Dadurch wird die Strömungsenergie des Abwassers vermindert. Durch die Wartungsöffnung an der Oberseite des IPK können Reinigungsarbeiten problemlos durchgeführt werden.

Lieferumfang: IPK-Formteil inkl. Befestigungsmaterial
(3 Schrauben / 3 Dübel)

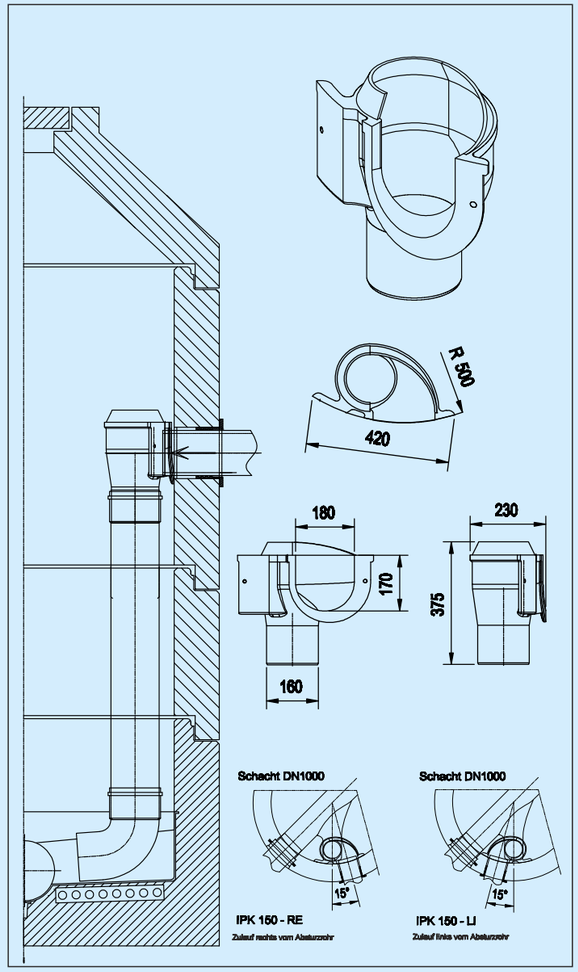

INSIDE FUNNEL - Zulauf max. DA (OD) 500 mm

Der INSIDE FUNNEL ist für den Anschluss von Rohren bis DN 500 konstruiert und kann mit dem im Lieferumfang enthaltenen Befestigungsmaterial sowohl nachträglich als auch in neuen Schächten montiert werden. Die offene Konstruktion erleichtert Wartungs- und Reinigungsarbeiten. Der Radius wird werkseitig passend zur Schachtwand geschnitten, deshalb ist die Schachtnennweite bei der Bestellung anzugeben.

Lieferumfang: Formteil INSIDE FUNNEL inkl. Dichtungs- und Befestigungsmaterial (je 2 Edelstahlschrauben M10x120, Scheiben, Dübel sowie 1 Stück VA-Rohrschelle DN 250 einschl. VA-Stockschraube)

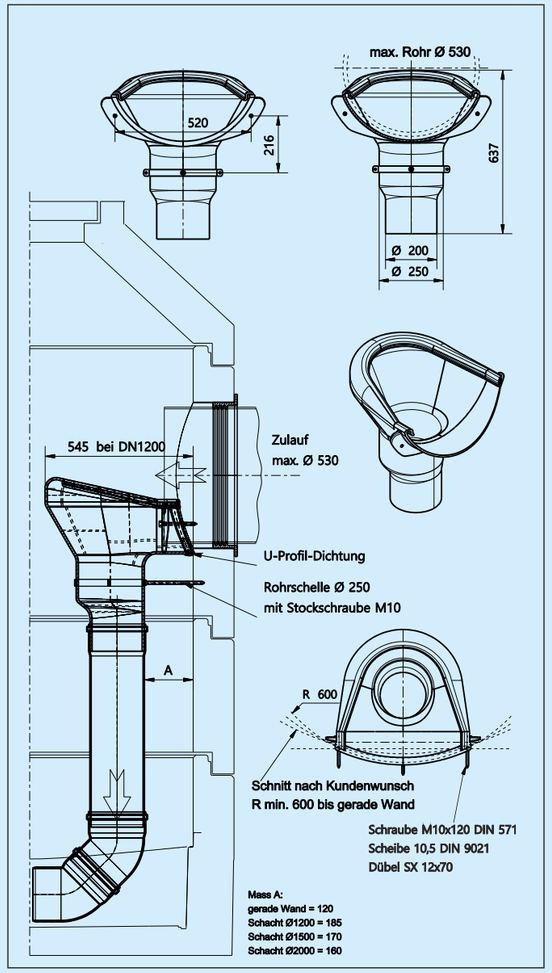

Beim Einbau innenliegender Abstürze in begehbare Schächte sind die Vorschriften der DGUV zu beachten!