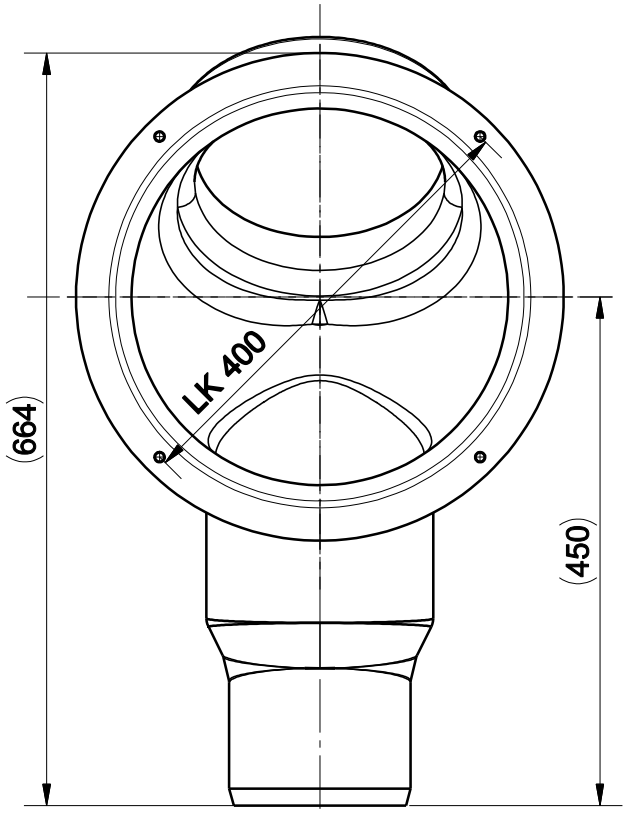

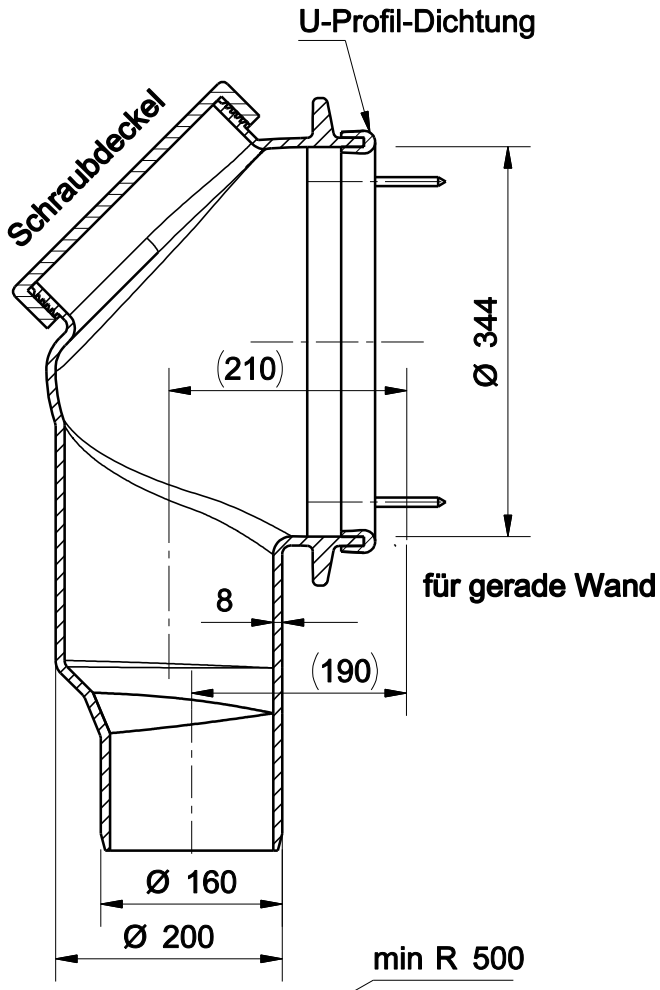

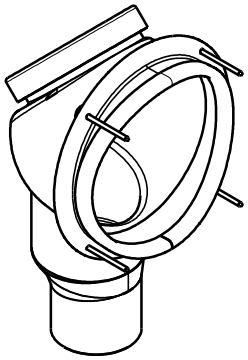

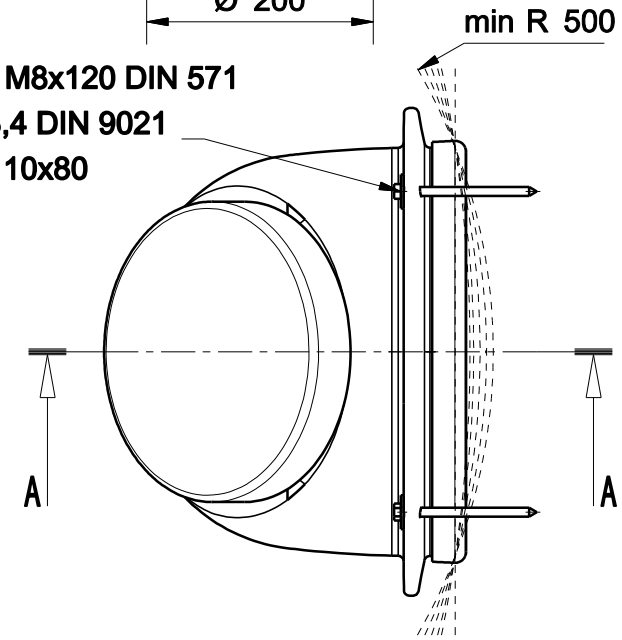

Schraube M8x120 DIN 571
Scheibe 8,4 DIN 9021
Dübel SX 10x80

R = Schnitt nach Kundenwunsch

Material PE natur

PREDL

Schutzvermerk nach DIN 34 beachten

PREDL-inside drop 200 mit Zubehör

24.05.13 Miene

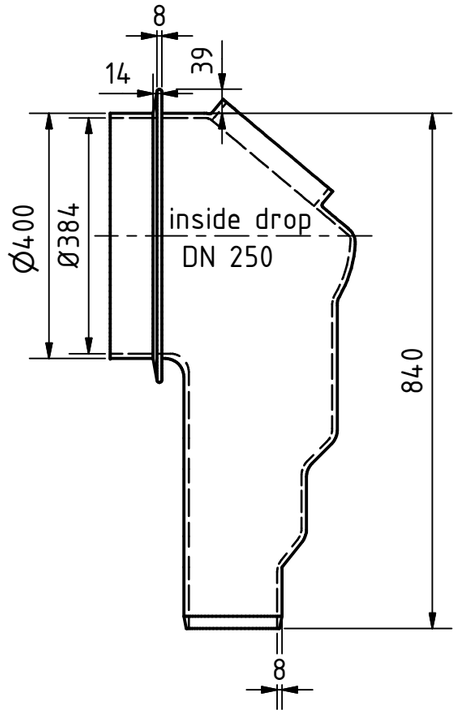

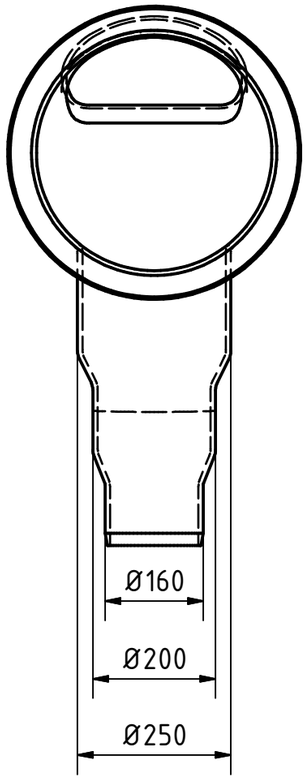

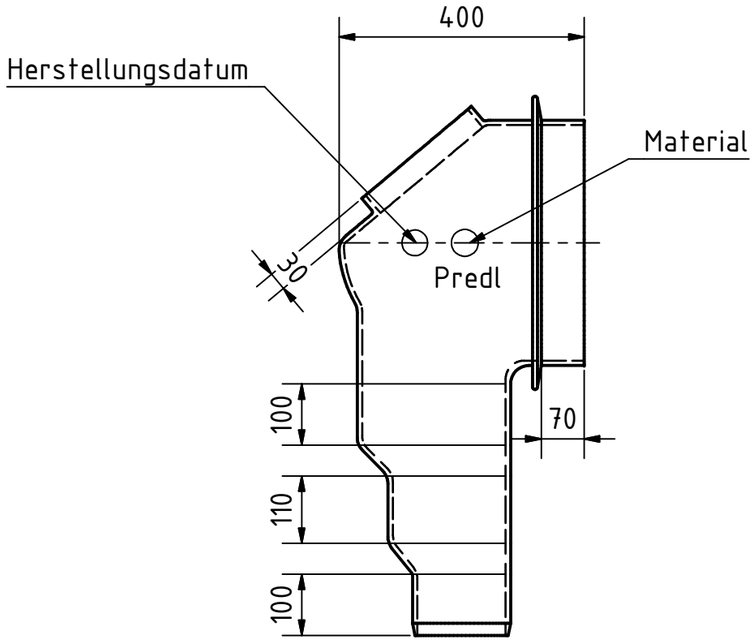

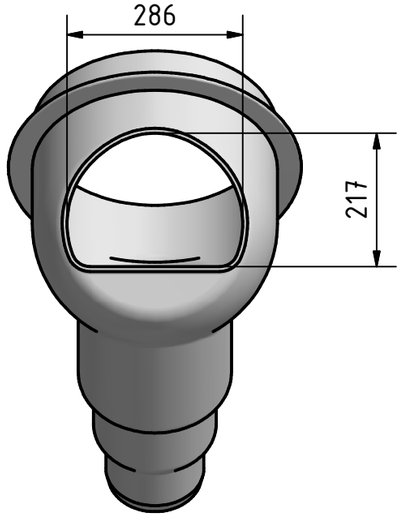

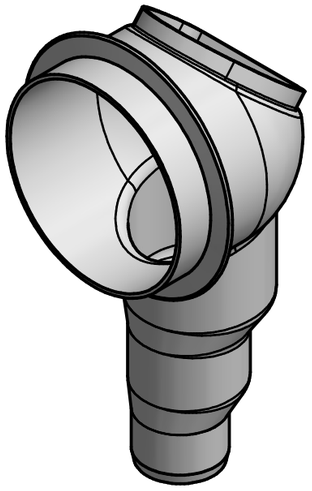

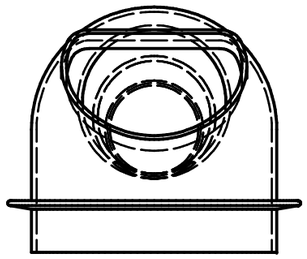

Diese Zeichnung darf ohne unsere Erlaubnis nicht kopiert, zur Ausführung benutzt oder dritten Personen ausgehändigt werden.

Maße ohne Toleranzangabe nach DIN 7168 – mittel –

Oberflächenzeichen nach ISO 1302

Zust.	Änderung	Datum	Name

	Datum	Name
Bearb.	29.11.19	Nadulski
Gepr.		

PREDL
www.predl.eu
Mathias-Loi-Str. 1, 04924 Bönitz
Tel.: 0049-35341-619-0 Fax: 619 22

Maßstab (Gewicht) -

(Werkstoff, Halbzeug)
PE

Benennung **inside drop 250**

Projekt Formteile für Absturzbauwerke
Predl GmbH

Zeichnungs-Nr.:

Blatt 1 von 1 Bl.

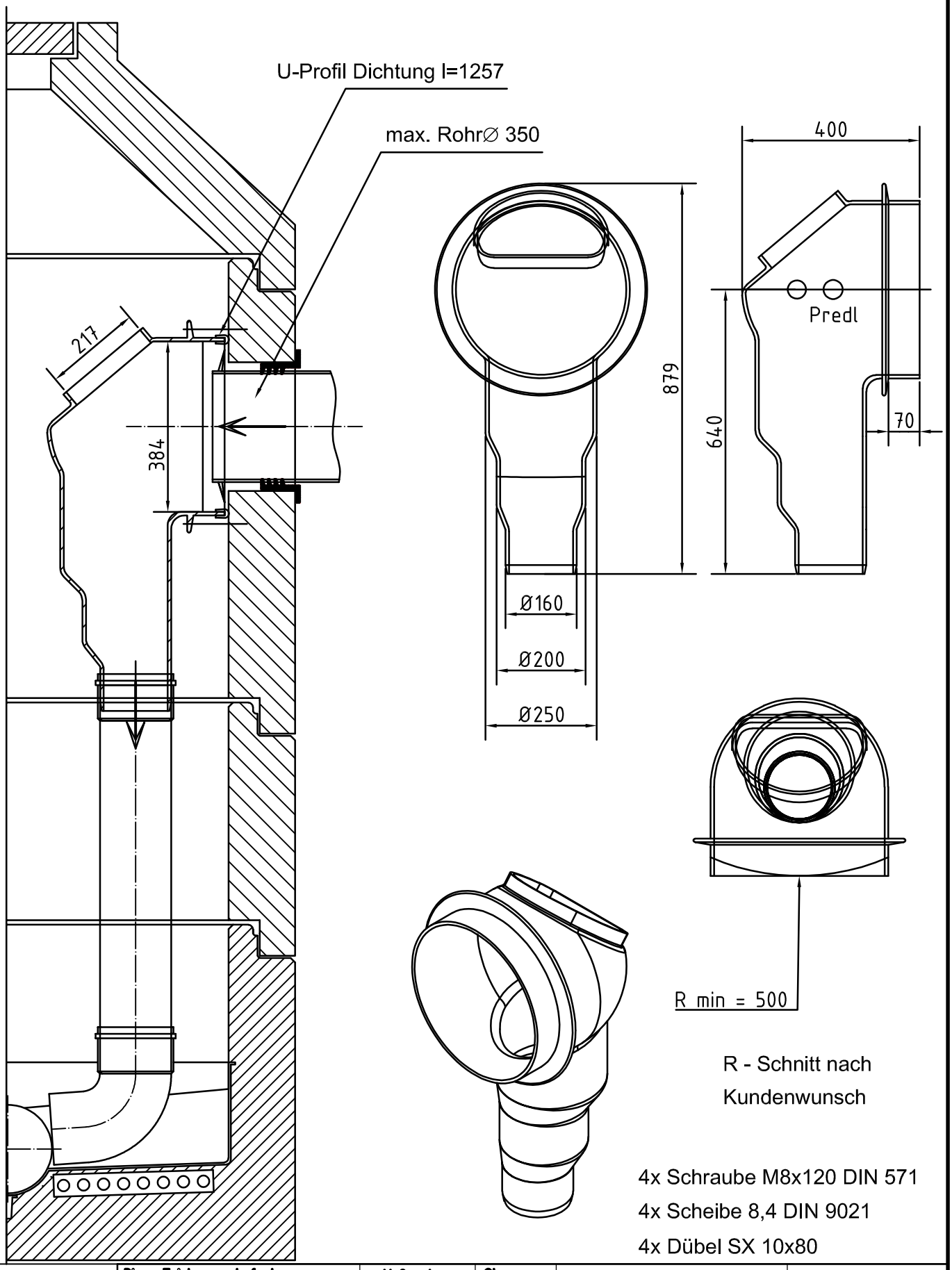

Diese Zeichnung darf ohne unsere Erlaubnis nicht kopiert, zur Ausführung benutzt oder dritten Personen ausgehändigt werden.				**Maße ohne Toleranzangabe nach DIN 7168 – mittel –**	**Oberflächenzeichen nach ISO 1302**	Maßstab (Gewicht) -
						(Werkstoff, Halbzeug) PE
					Datum	Name
				Bearb.	09.12.19	Nadulski
				Gepr.		
Zust.	Änderung	Datum	Name			

Benennung: inside drop DN 250

Projekt: Formteile für Absturzbauwerke Predl GmbH

Zeichnungs-Nr.:

Blatt 1 von 1 Bl.

PREDL
www.predl.eu
Mathias-Loi-Str. 1, 04924 Bönitz
Tel.: 0049-35341-619-0 Fax: 619 22

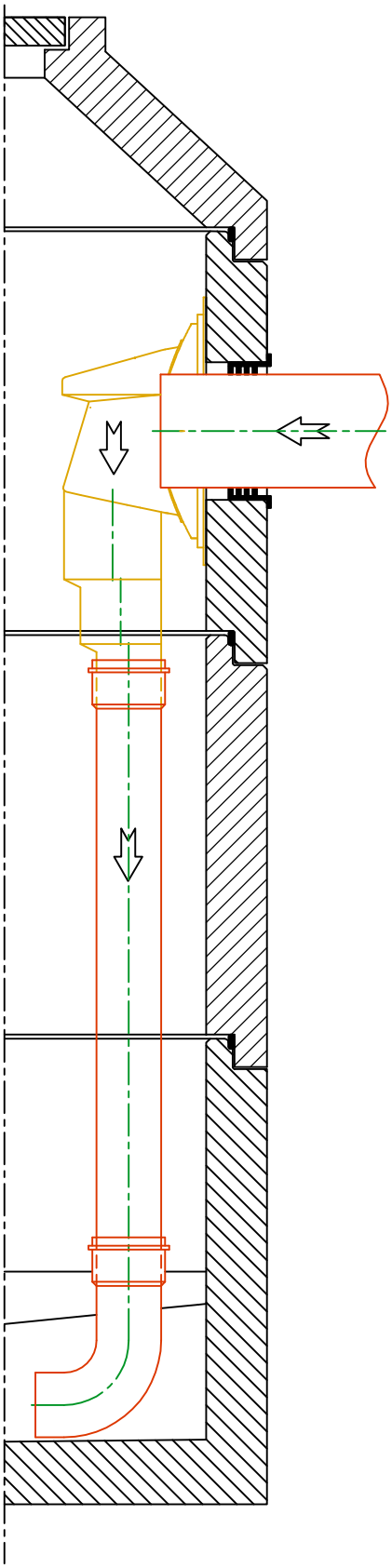

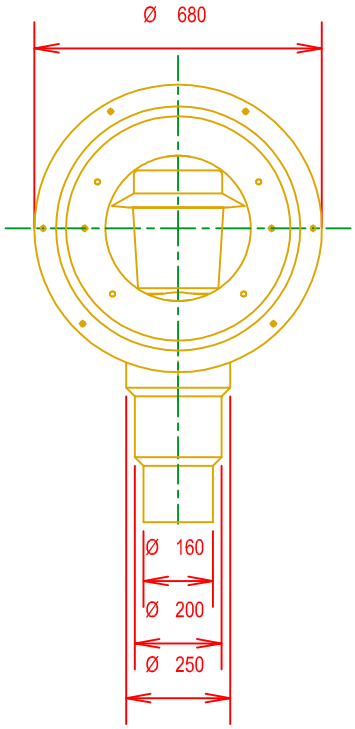

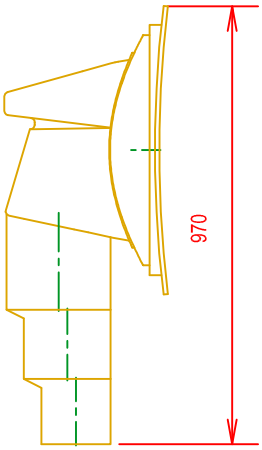

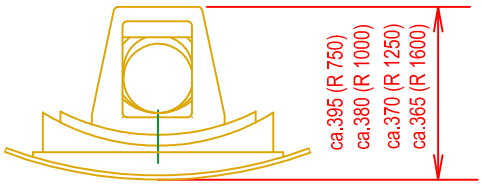

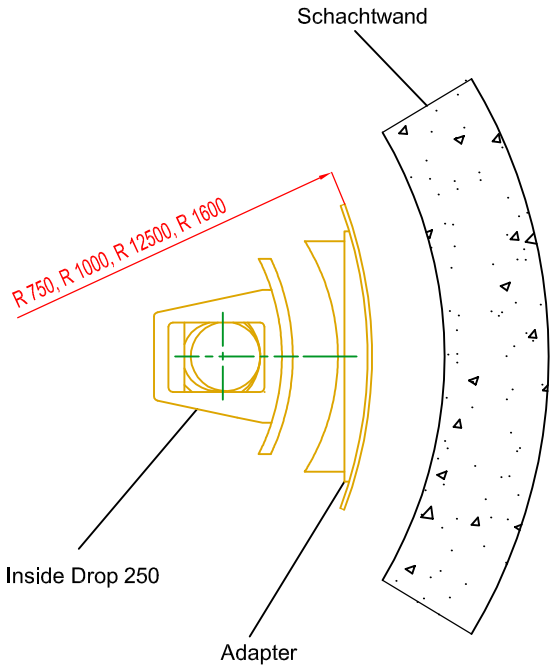

technische Änderungen vorbehalten

PREDL

Inside Drop 250
mit Adapter
für runde Schachtwand

Downloads unter

http://www.predl.eu

Dateiformat:
Acrobat Reader 5.0 oder höher

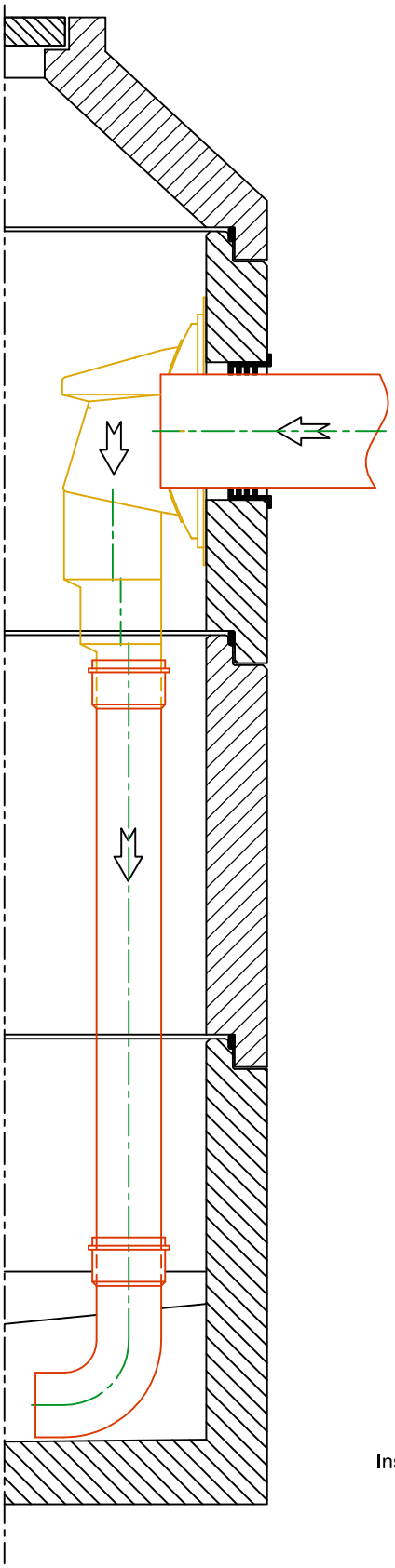

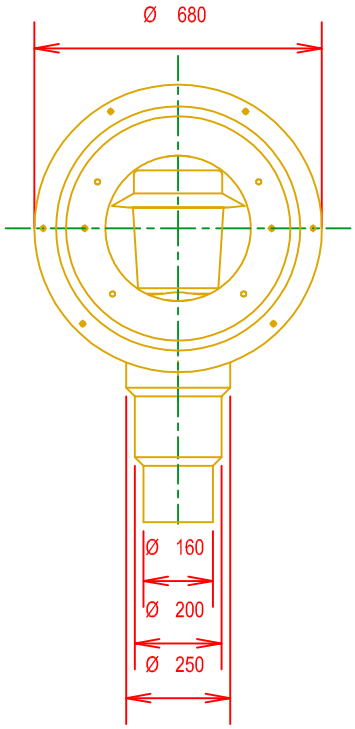

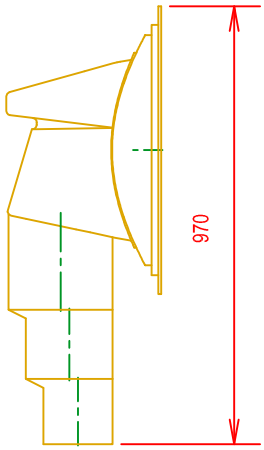

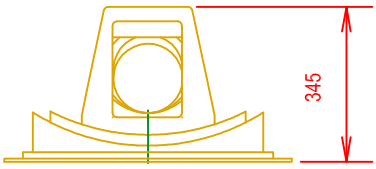

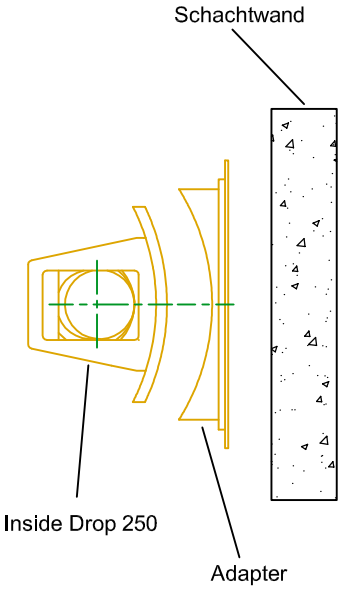

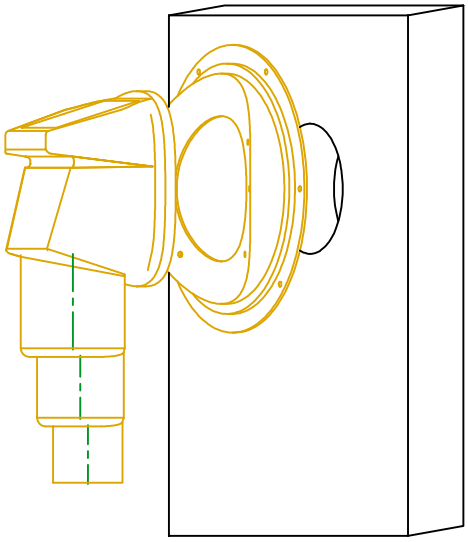

technische Änderungen vorbehalten

PREDL

Inside Drop 250
mit Adapter
für gerade Schachtwand

Downloads unter

http://www.predl.eu

Dateiformat:
Acrobat Reader 5.0 oder höher